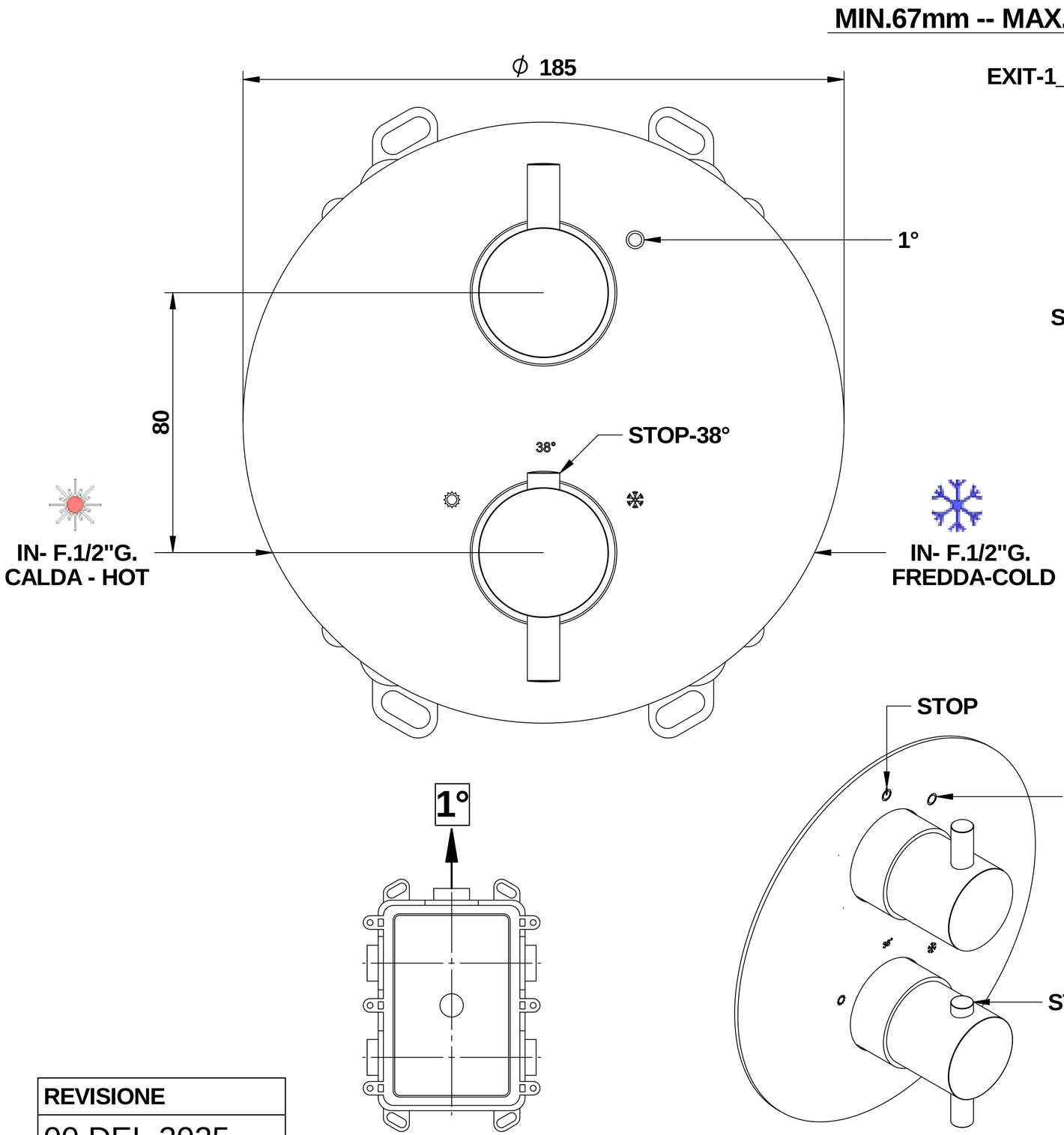

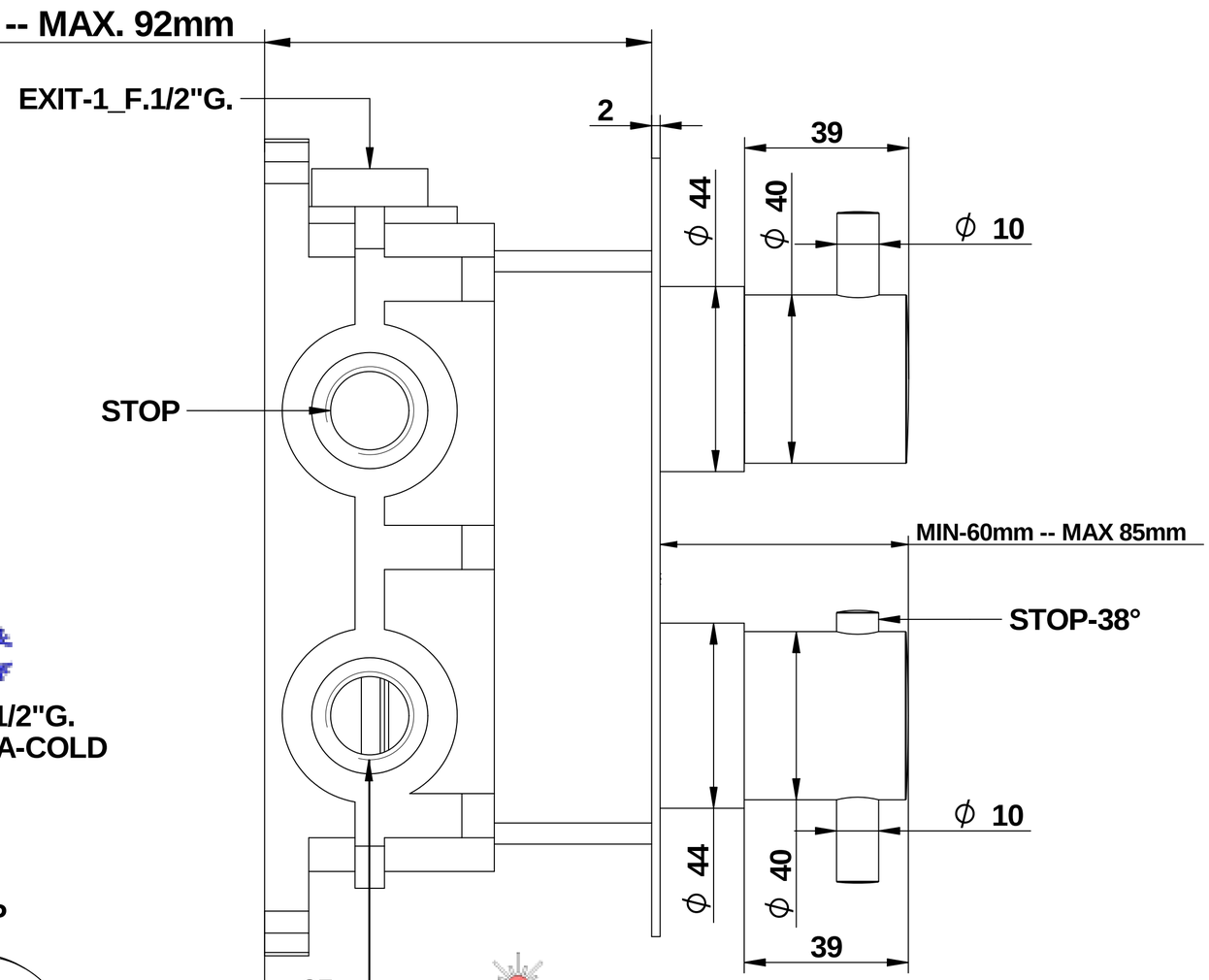

REVISIONE
00 DEL 2025

68544__UH+9737SCUH

© Copyright of Mario Bongio s.r.l.

Miscelatore termostatico incasso ad 1 uscita completo di scatola incasso.

Thermostatmischer mit 1 Ausgäng – inklusiv von UP – Einbaubox .

Built-in thermostatic mixer with 1 exit and built-in box.

Mario Bongio s.r.l.
Via Aldo Moro, 2
28017 San Maurizio d'Opaglio (NO) - Italy
tel: +39 0322 967248 fax: +39 0322 950012
www.bongio.com