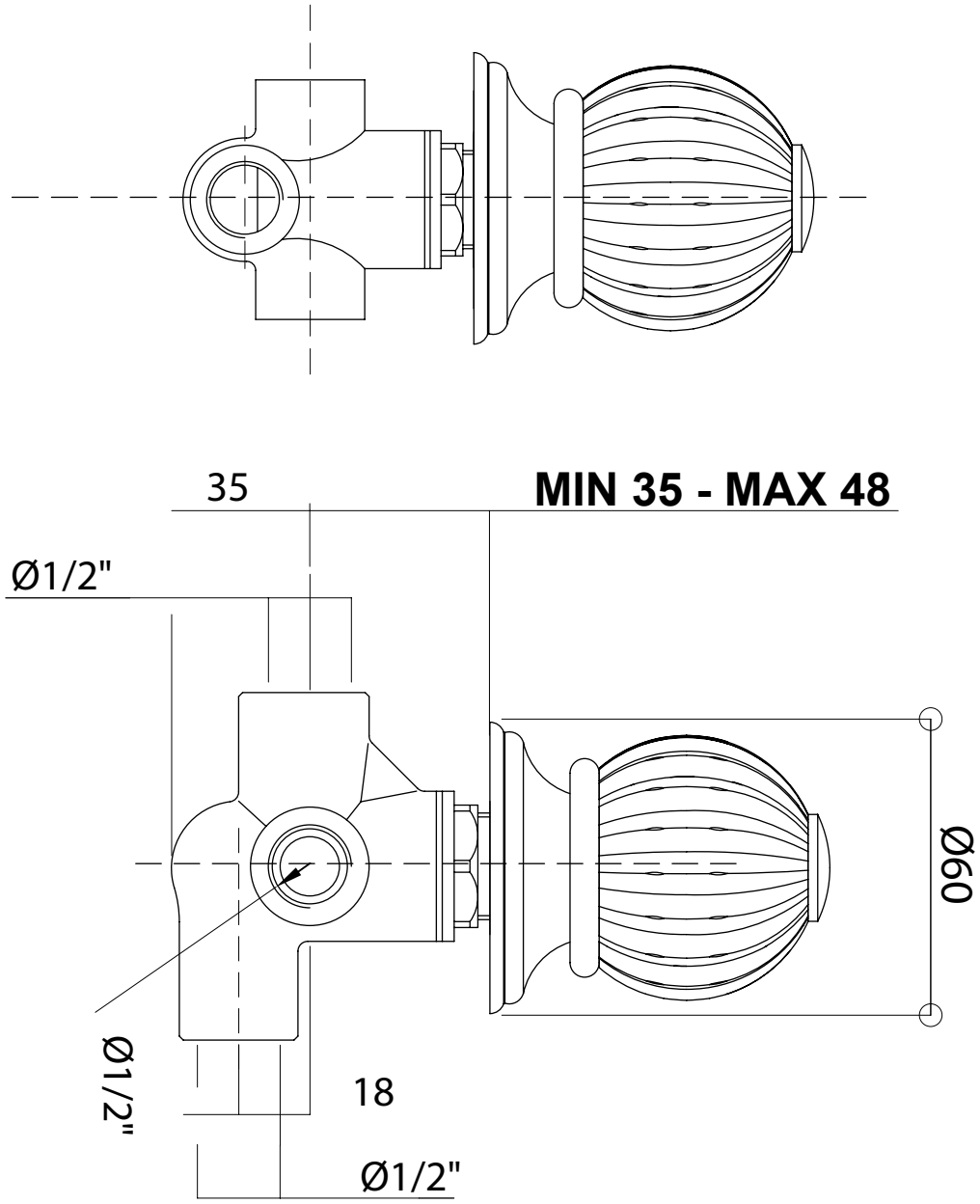

05525____EU+9496

RIVOLI

Deviatore 4 vie
2 entrate - 2 uscite

4 ways diverter
(2 in - 2 out)

© Copyright of Mario Bongio s.r.l.

Mario Bongio s.r.l.
Via Aldo Moro, 2
28017 San Maurizio d'Opaglio (NO) - Italy
tel: +39 0322 967248 fax: +39 0322 950012
www.bongio.com