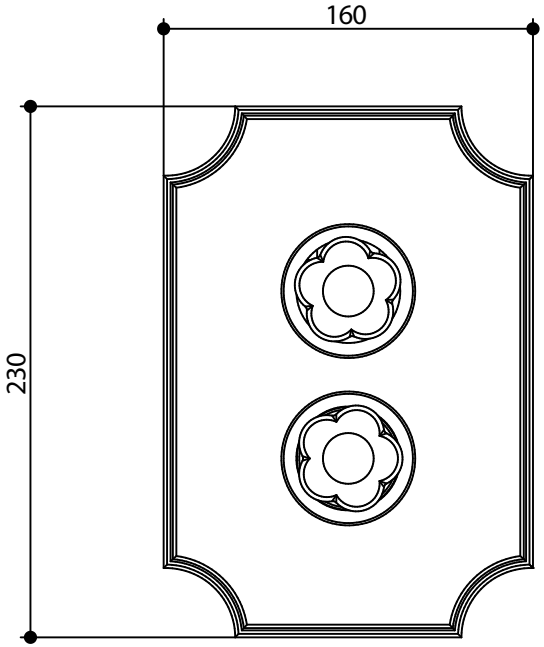


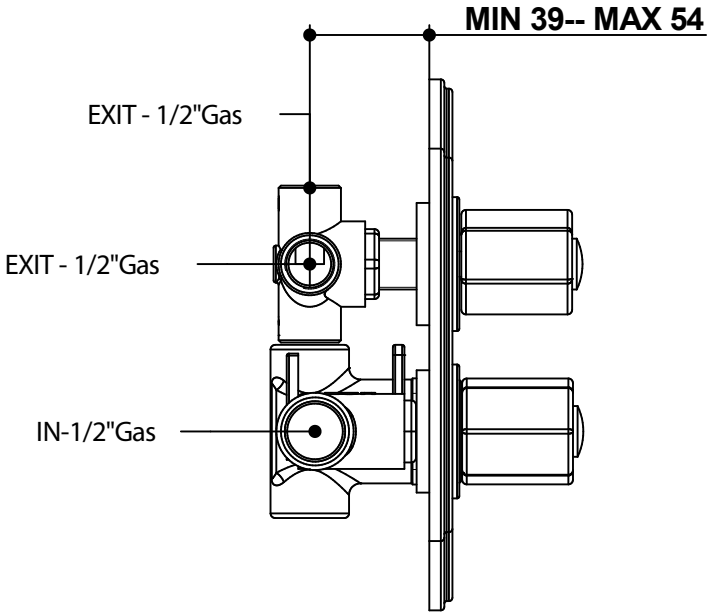


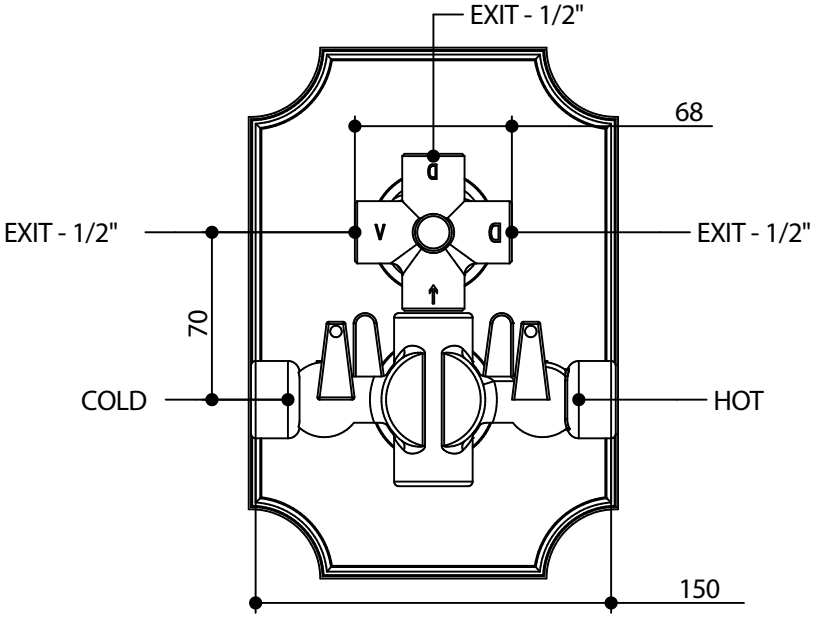


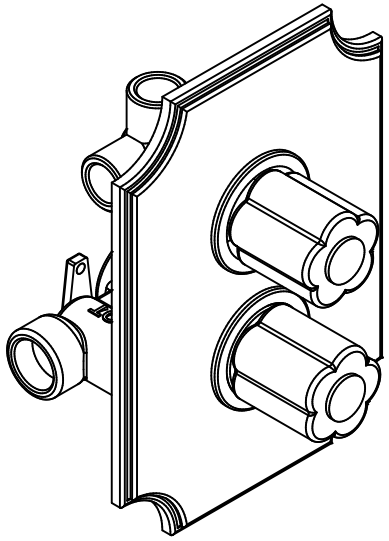

bongio

11549____03EU+972603
FLEUR

Termostatico doccia incasso
con deviatore a 3 uscite

Built-in thermostatic mixer
with 3 ways diverter

Mario Bongio s.r.l.
Via Aldo Moro, 2
28017 San Maurizio d'Opaglio (NO) - Italy
tel: +39 0322 967248 fax: +39 0322 950012
www.bongio.com

© Copyright of Mario Bongio s.r.l.