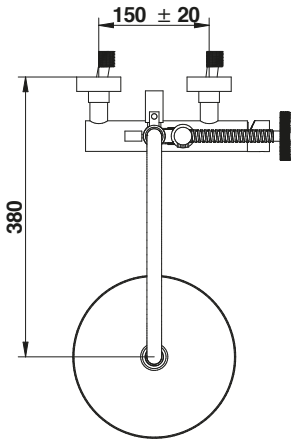

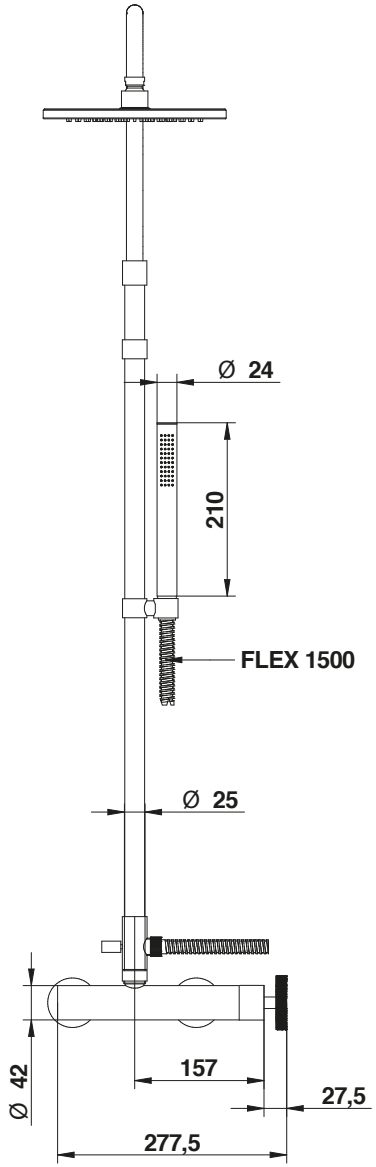

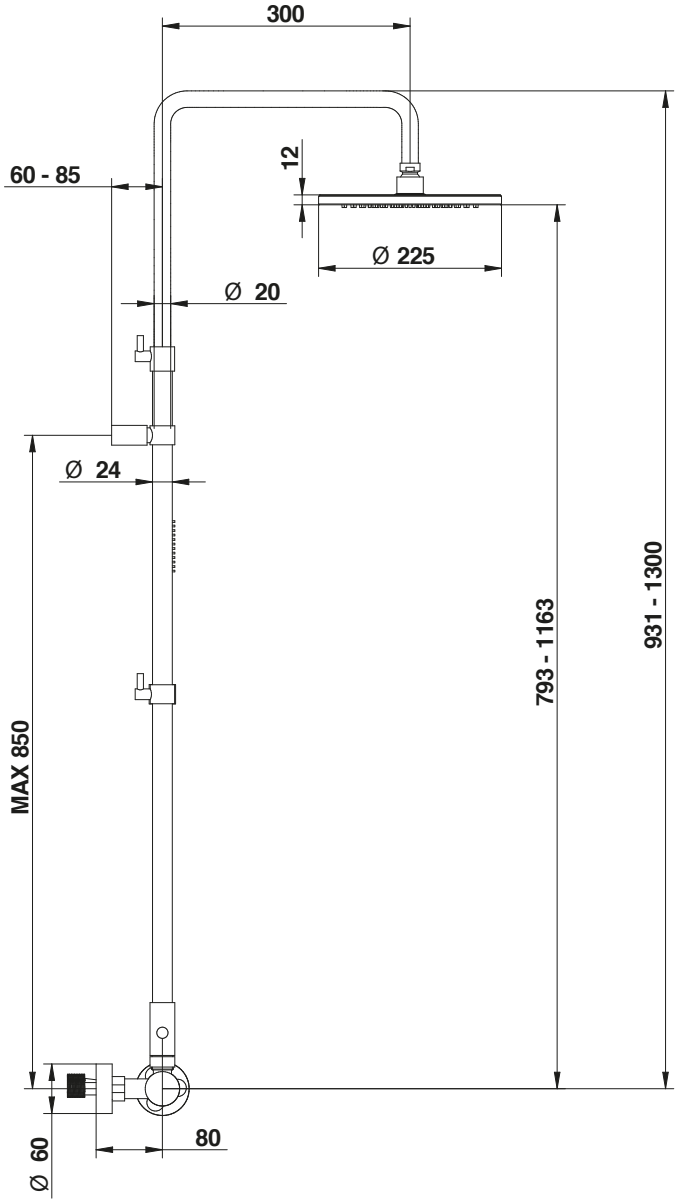

RICAMBI / SPARE PARTS			
	9838		9600CR
	00850CR0E		00121

38537____0D

BOWLING

Miscelatore esterno doccia con tubo doccia, deviatore, soffione e set doccia.

External shower mixer with tube, diverter, shower head and handshower set.

Mario Bongio s.r.l.
Via Aldo Moro, 2
28017 San Maurizio d'Opaglio (NO) - Italy
tel: +39 0322 967248 fax: +39 0322 950012
www.bongio.com

© Copyright of Bongio s.r.l.