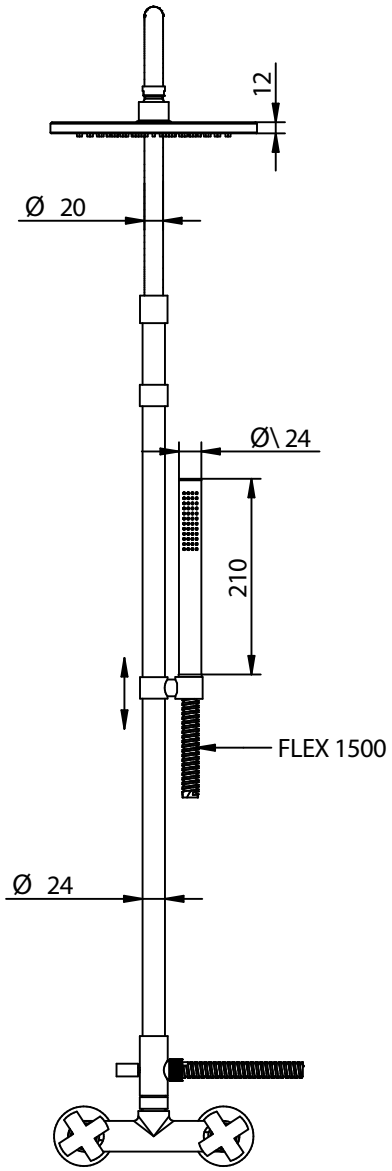


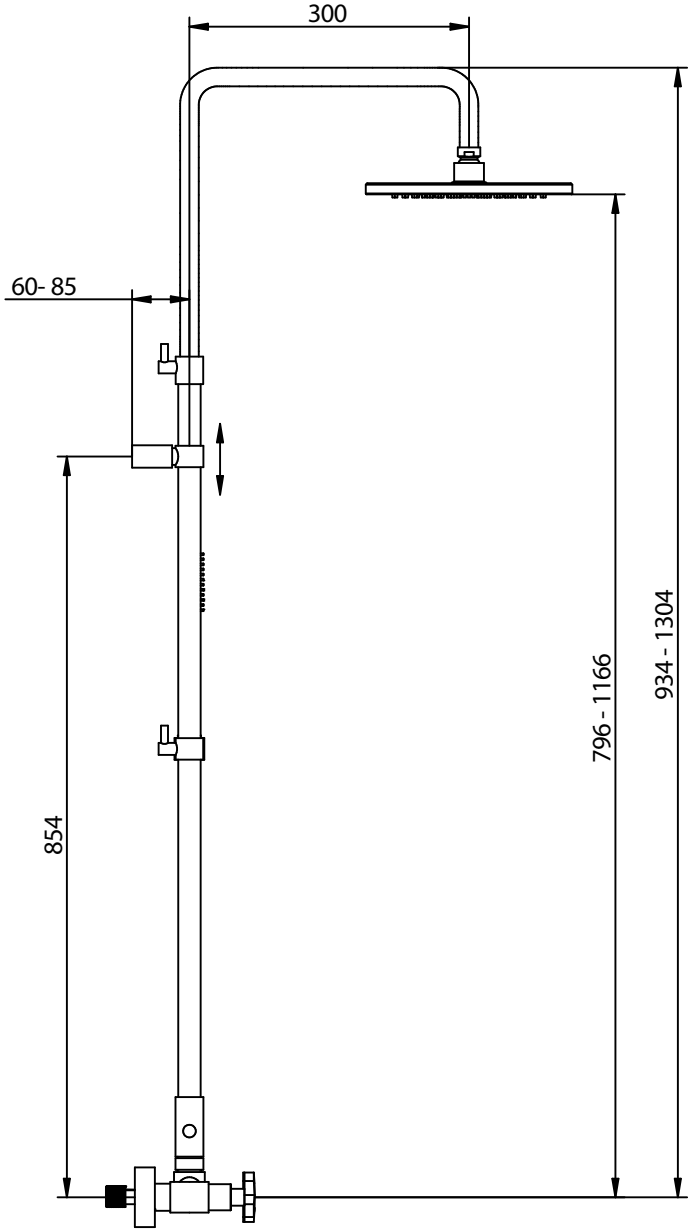


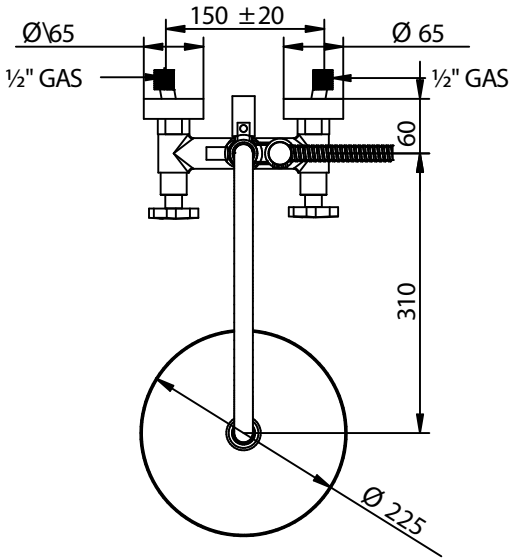


42537_ _0D
Alcor

Gruppo doccia esterno con tubo,
soffione e set doccia duplex

External shower mixer with tube,
shower head and duplex shower set

Mario Bongio s.r.l.
Via Aldo Moro, 2
28017 San Maurizio d'Opaglio (NO) - Italy
tel: +39 0322 967248 fax: +39 0322 950012
www.bongio.com

© Copyright of Mario Bongio s.r.l.