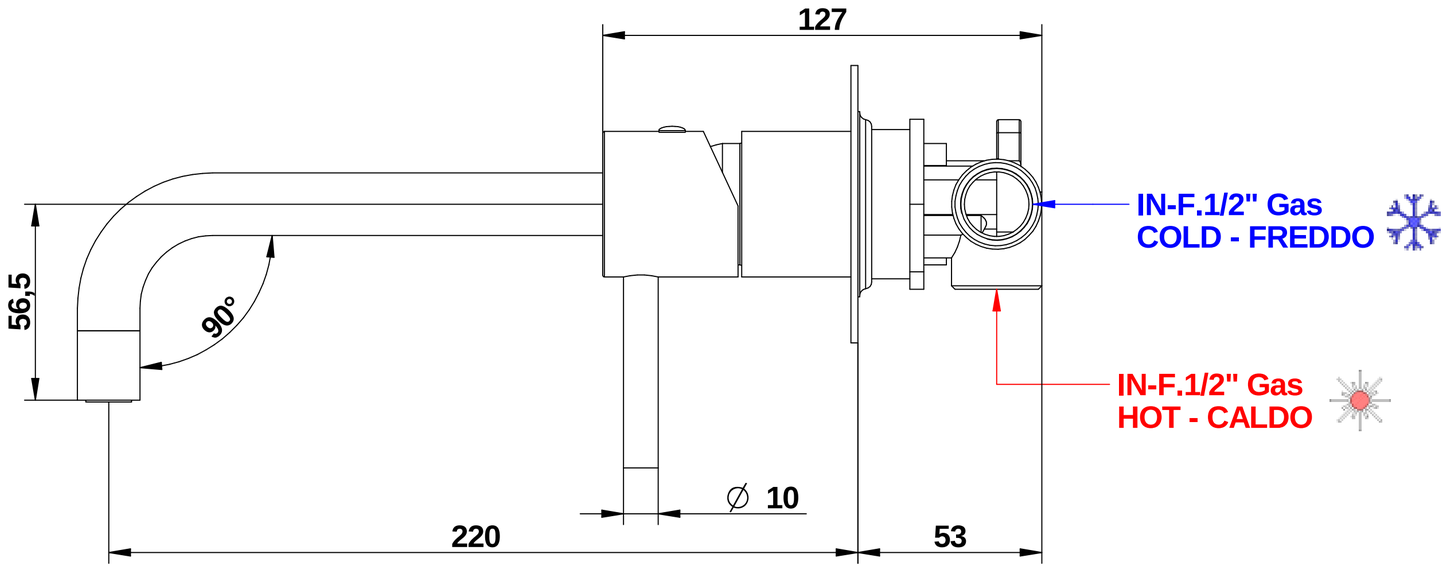

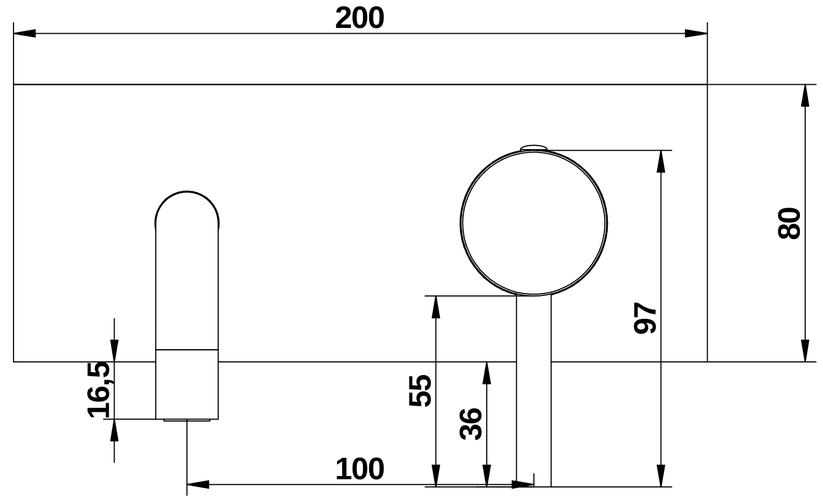

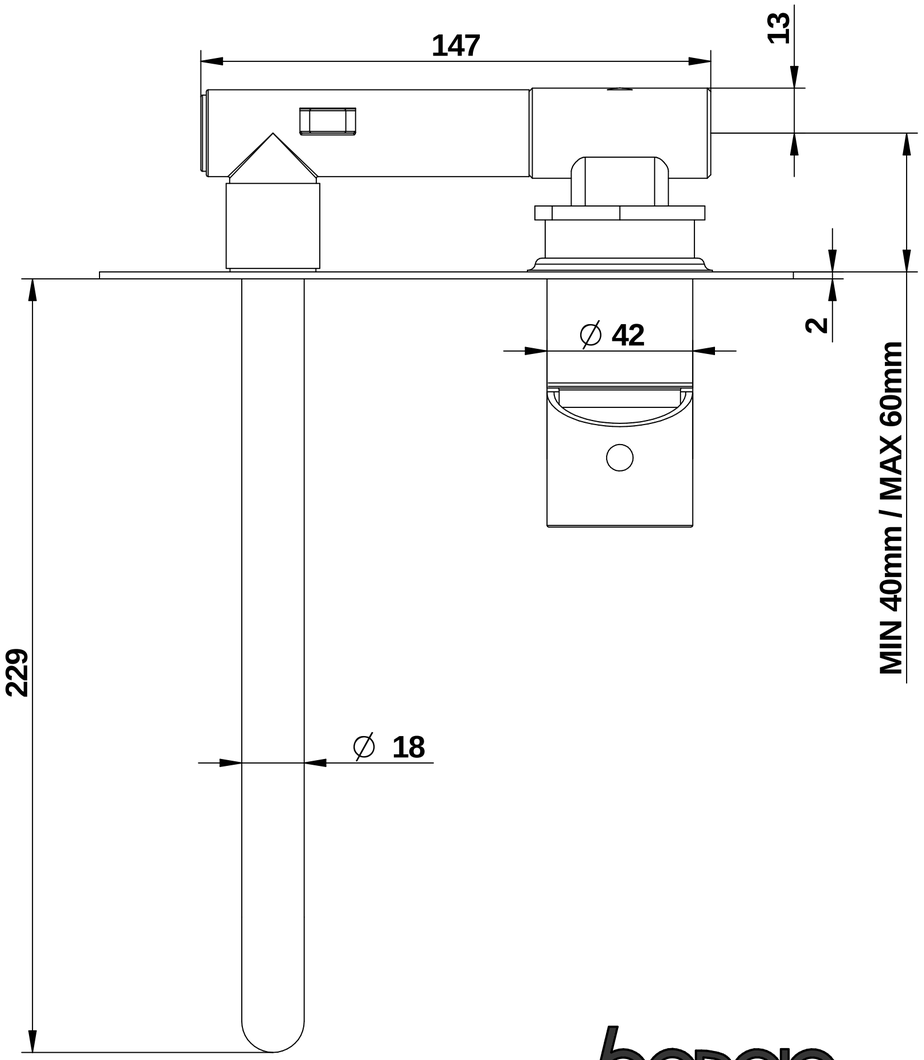

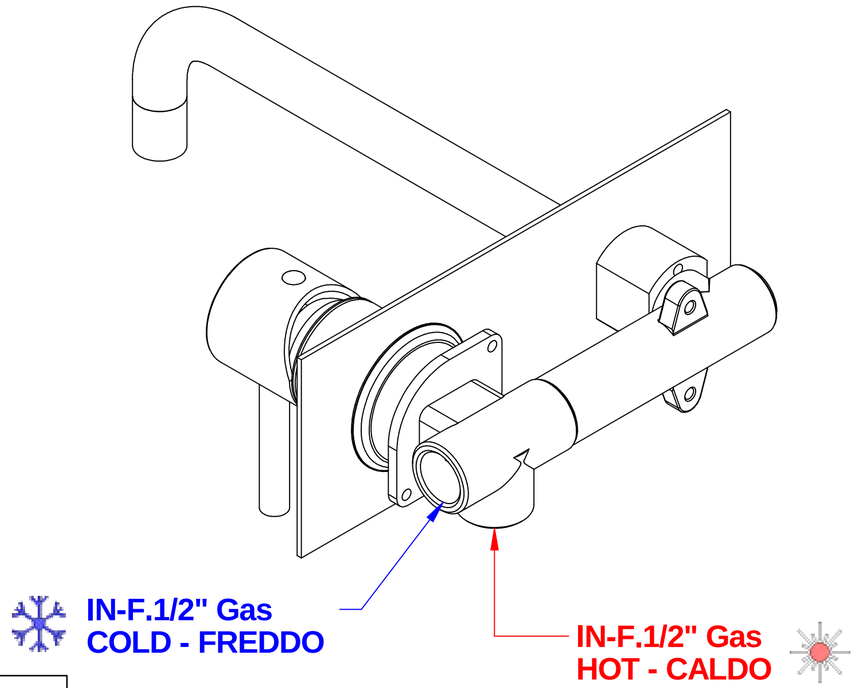

REVISIONE
00 DEL 2025

68539_ _22EU+9690

ON

Miscelatore lavabo incasso a parete con bocca lunghezza 229 mm. piastra e completo di connessione

Built-in basin mixer with 229 mm spout, plate and complete with built-in connection

Mario Bongio s.r.l.
Via Aldo Moro, 2
28017 San Maurizio d'Opaglio (NO) - Italy
tel: +39 0322 967248 fax: +39 0322 950012
www.bongio.com

© Copyright of Mario Bongio s.r.l.