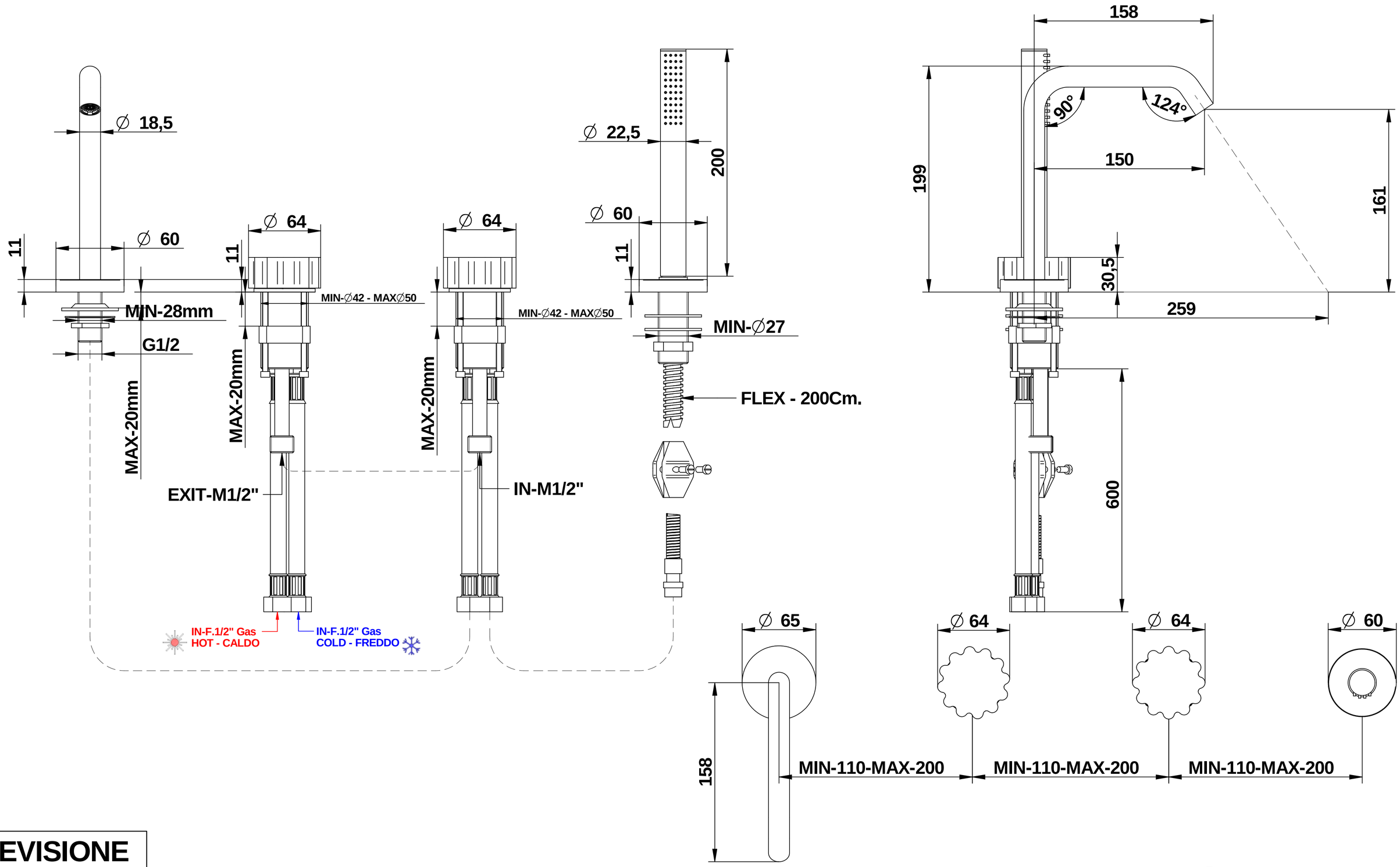

REVISIONE
00 DEL 2025

MA531____0D
MARGOT

© Copyright of Mario Bongio s.r.l.

Gruppo bordo vasca bordo piano quattro fori con set doccia e cartuccia progressiva.

Four holes deck bath and shower mixer with shower set and progressive cartridge..

bongio

Via Aldo Moro, 2
28017 San Maurizio d'Opaglio (NO) - Italy
tel: +39 0322 967248 fax: +39 0322 950012
www.bongio.com