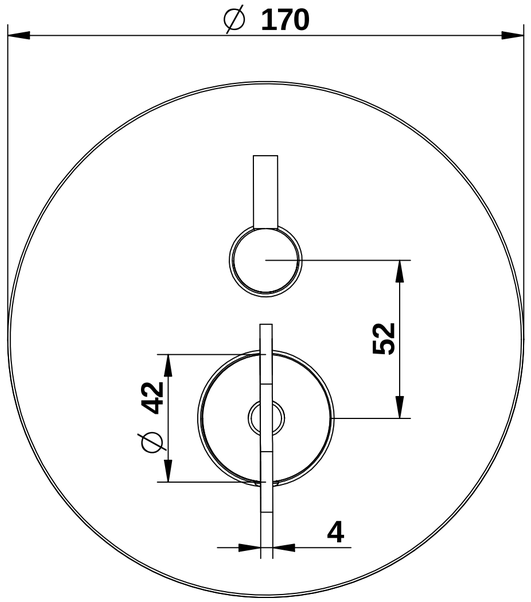

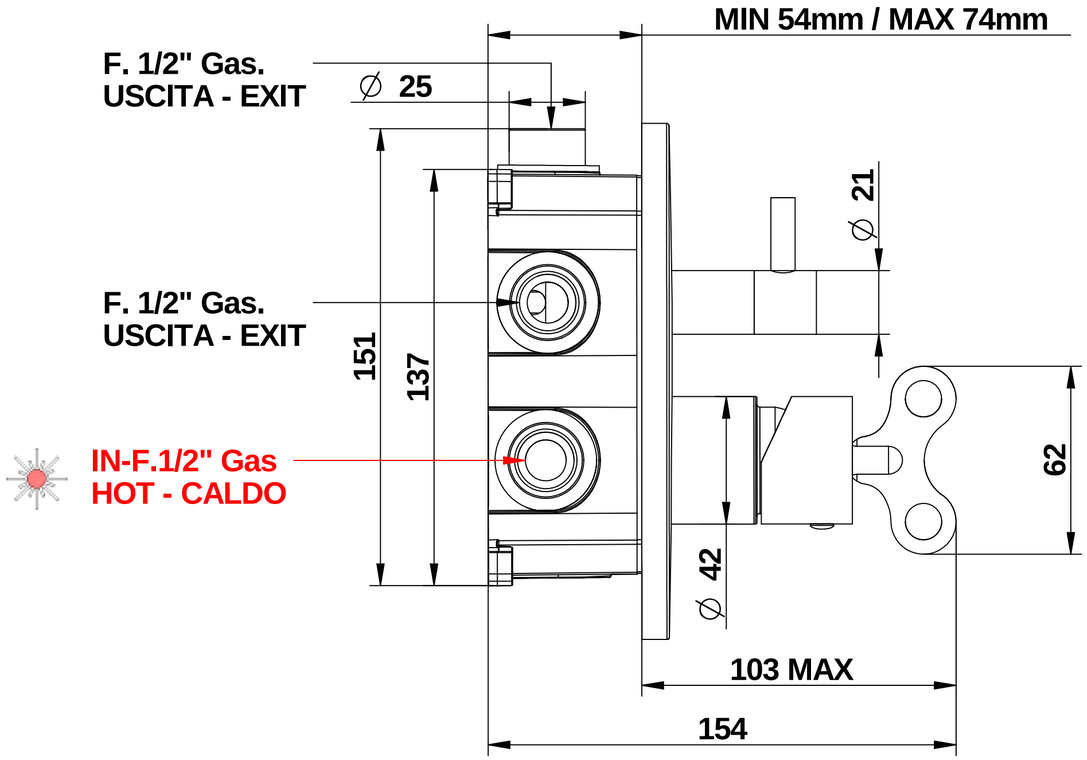

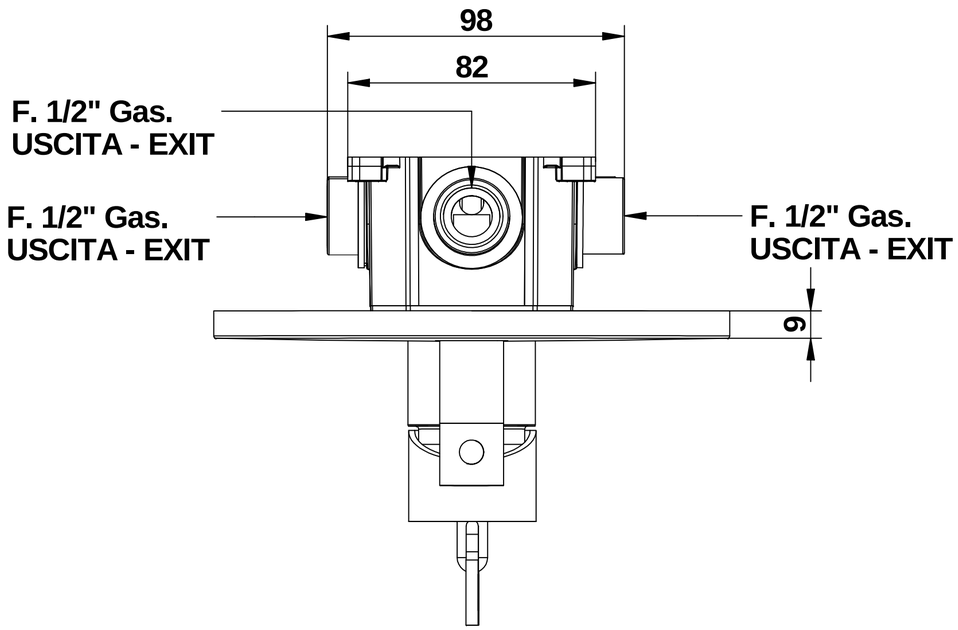

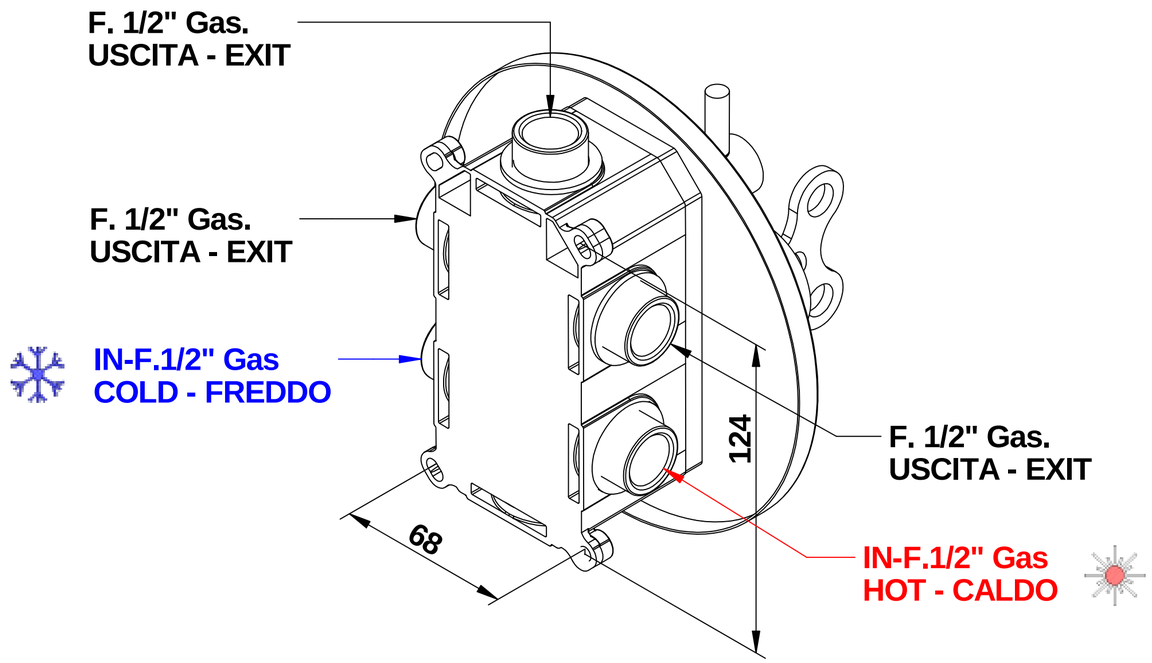

REVISIONE
00 DEL 2025

63319____03EU+9763SC03

ACQUACARICA

© Copyright of Mario Bongio s.r.l.

Miscelatore incasso con deviatore meccanico a 3 uscite completo di scatola incasso

Built-in mixer with 3 exits mechanical diverter and built-in box

Mario Bongio s.r.l.
Via Aldo Moro, 2
28017 San Maurizio d'Opaglio (NO) - Italy
tel: +39 0322 967248 fax: +39 0322 950012
www.bongio.com