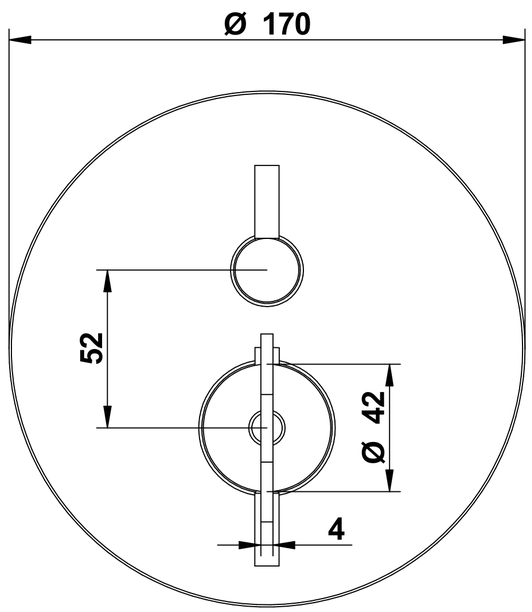

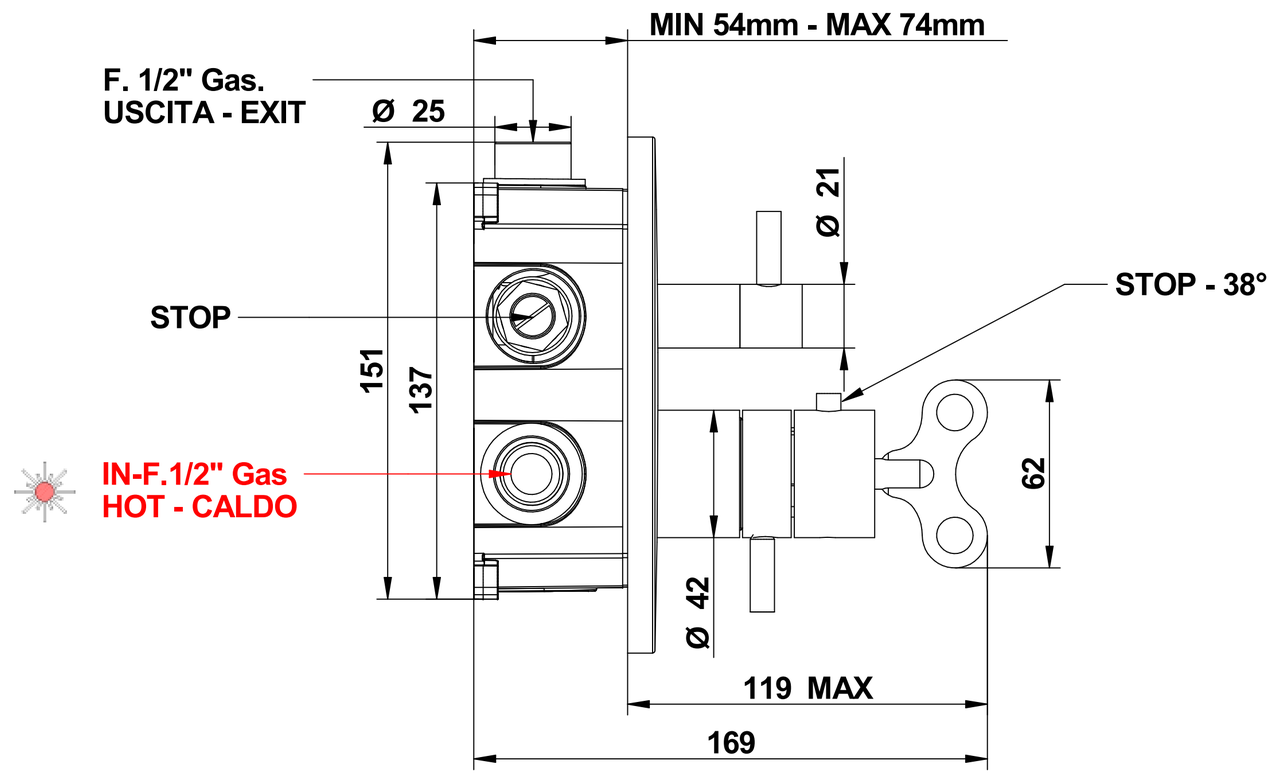

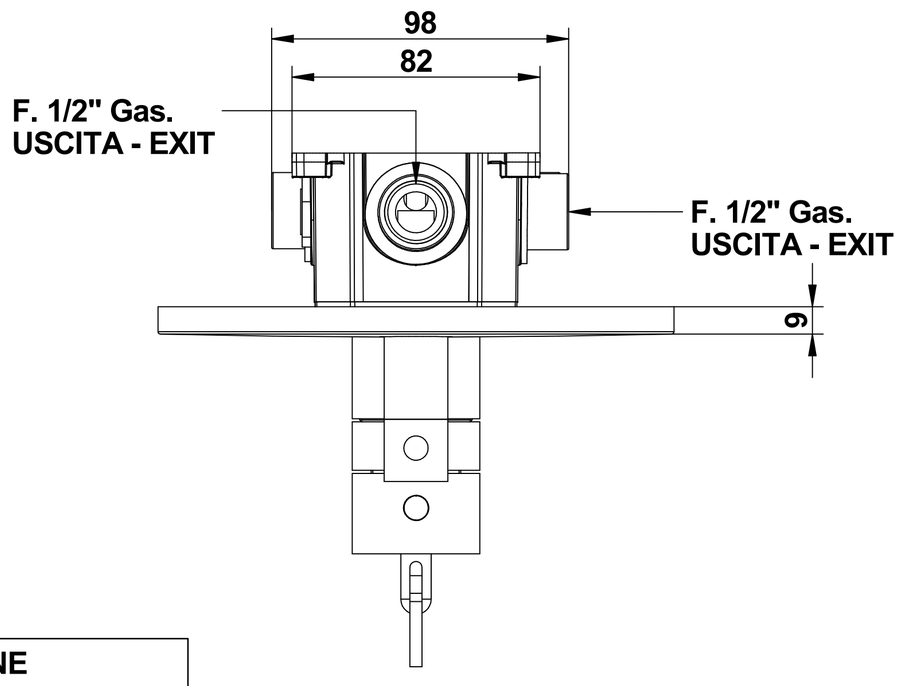

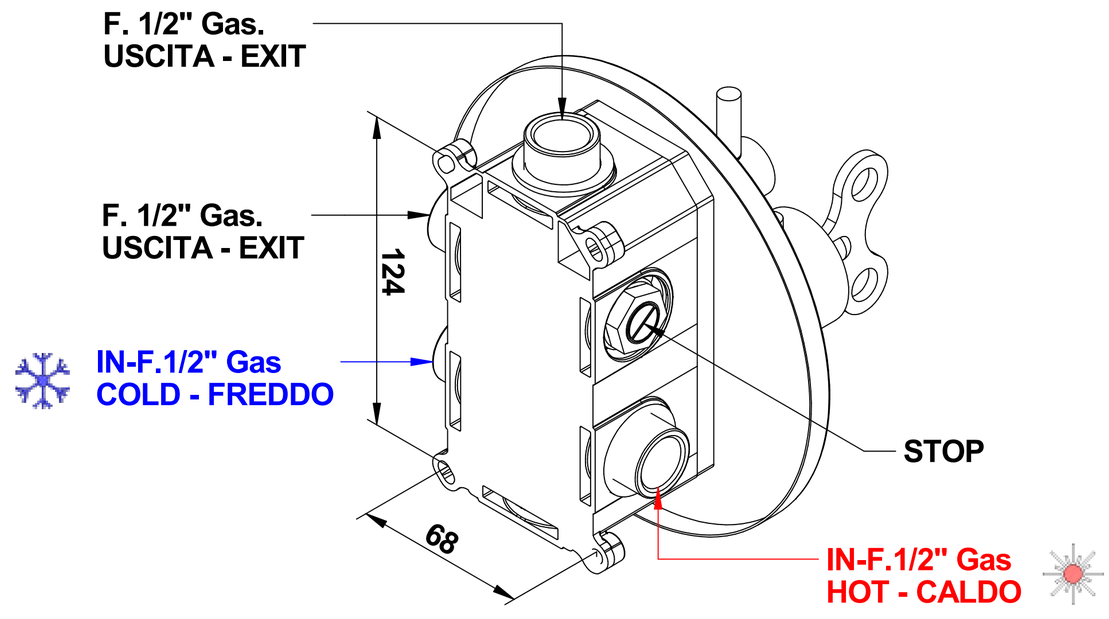

REVISIONE
00 DEL 2025

63569____EU+9766SC02

ACQUACARICA

Miscelatore termostatico incasso con deviatore meccanico a 2 uscite completo di scatola incasso

Built-in thermostatic mixer with 2 exits mechanical diverter and built-in box

Mario Bongio s.r.l.
Via Aldo Moro, 2
28017 San Maurizio d'Opaglio (NO) - Italy
tel: +39 0322 967248 fax: +39 0322 950012
www.bongio.com

© Copyright of Mario Bongio s.r.l.