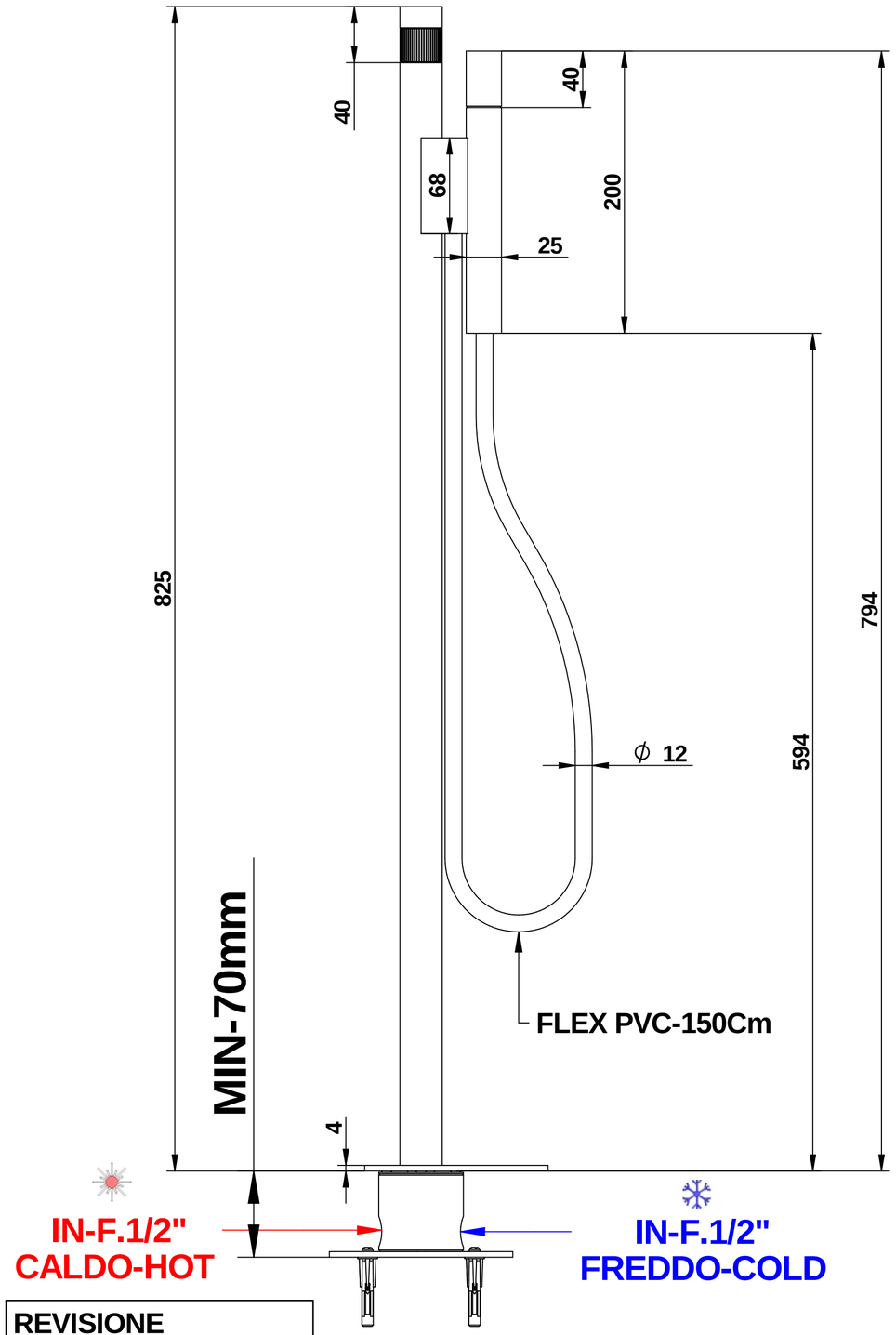

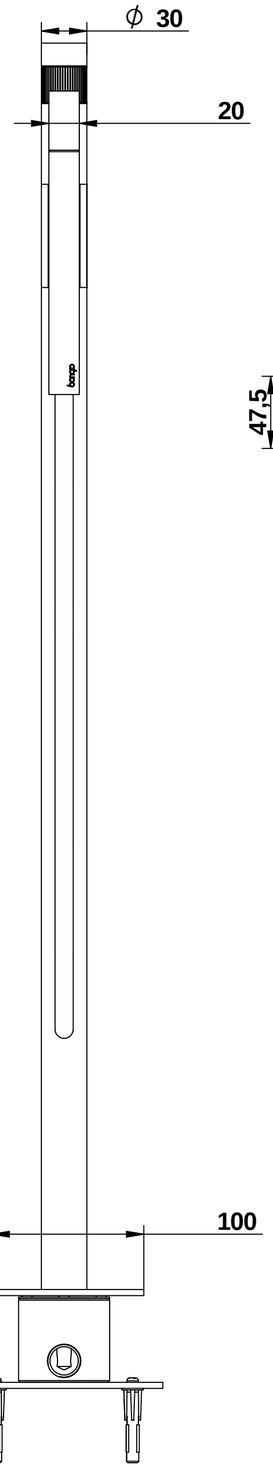

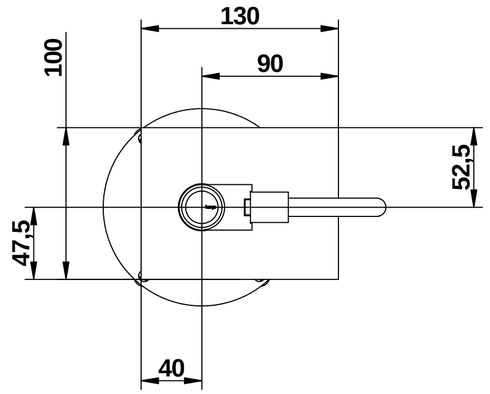

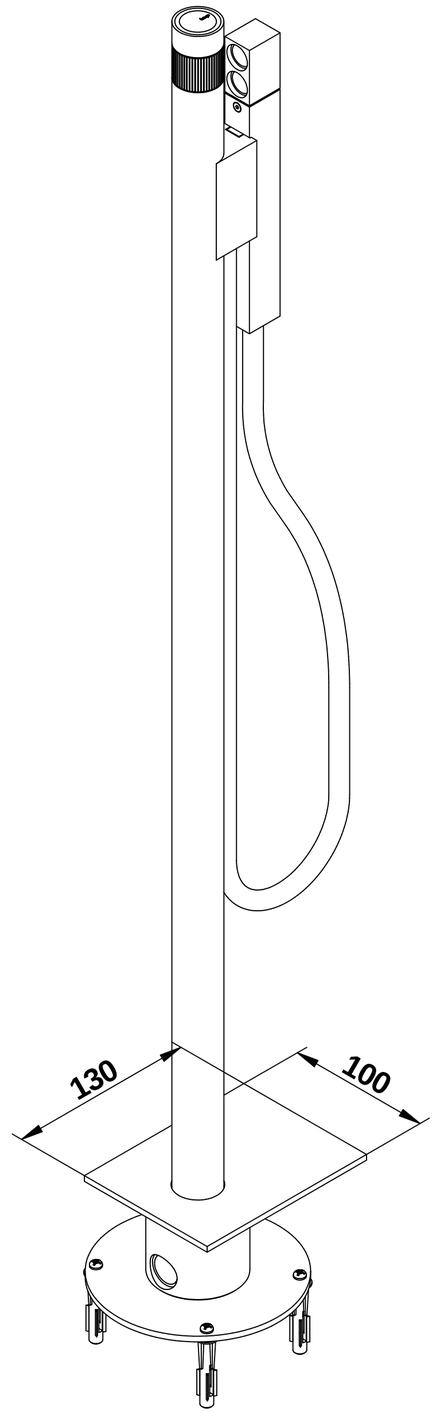

REVISIONE
00 DEL 2026

ET566_ _ _ _EU+9698

serie ETNIS

© Copyright of Mario Bongio s.r.l.

Set doccia a pavimento ad incasso miscelatore progressivo integrato e supporto magnetico per doccetta. Ad uso vasca e lava piedi

Floor mounted shower set mixer, progressive cartridge, handshower magnetic holder. For bath tub and foot washer use

Mario Bongio s.r.l.
Via Aldo Moro, 2
28017 San Maurizio d'Opaglio (NO) - Italy
tel: +39 0322 967248 fax: +39 0322 950012
www.bongio.com